# FSW-07 FOOTSWITCH CONTROLLER

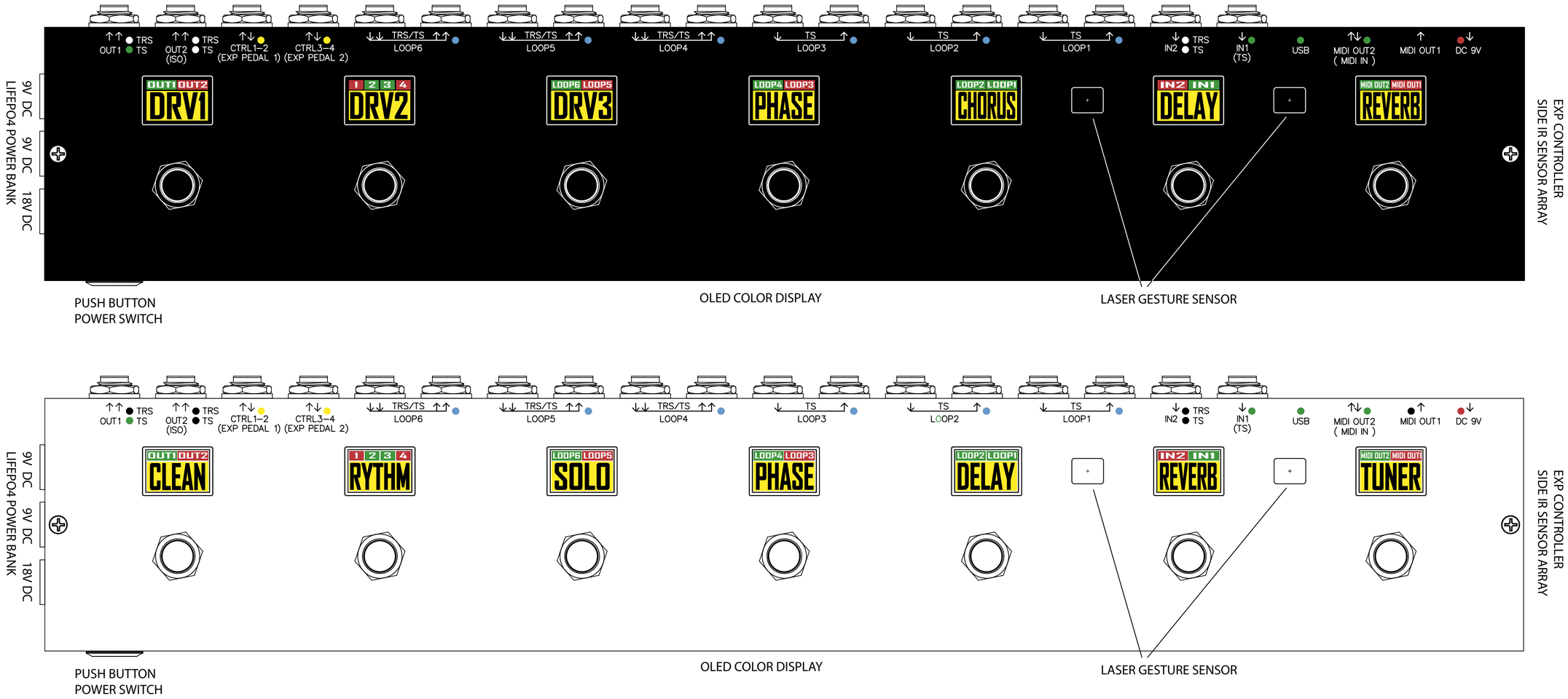

СЦЕНЫ УПРАВЛЕНИЯ

ТИПЫ ДЕЙСТВИЙ (ЦВЕТОВЫЕ СХЕМЫ ЗАДАЮТСЯ ПОЛЬЗОВАТЕЛЕМ)

КОМАНДЫ УПРАВЛЕНИЯ ПК HID USB, MIDI USB

РЕЛЕЙНЫЙ ПЕРЕКЛЮЧАТЕЛЬ

MIDI КОМАНДЫ УПРАВЛЕНИЯ

МАКРО КОМАНДЫ

(ПОСЛЕДОВАТЕЛЬНОСТИ ДЕЙСТВИЙ СОСТОЯЩИЕ ИЗ РАЗНЫХ ТИПОВ КОМАНД)

# 1. УПРАВЛЕНИЕ СЕКВЕНСОРОМ

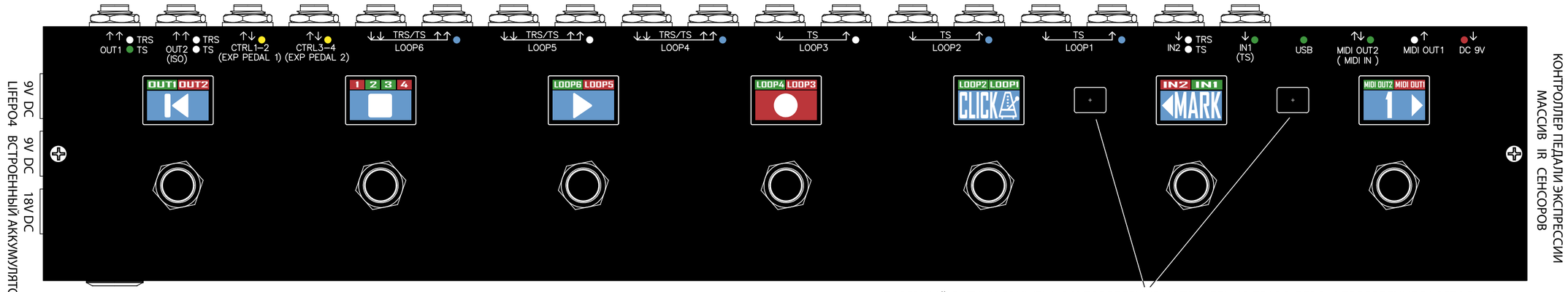


КНОПКА ВКЛЮЧЕНИЯ ПИТАНИЯ

ЦВЕТНЫЕ OLED ДИСПЛЕИ

ЛАЗЕРНЫЙ ДАТЧИК ДВИЖЕНИЯ (ОПРЕДЕЛЕНИЕ НАПРАВЛЕНИЯ ПРАВО-ЛЕВО, ОПРЕДЕЛЕНИЕ РАССТОЯНИЯ) ПЕРЕКЛЮЧЕНИЕ ПРЕДВАРИТЕЛЬНО НАСТРОЕННЫХ СЦЕН УПРАВЛЕНИЯ.

# 2. УПРАВЛЕНИЕ ПЕТЛЯМИ ЭФФЕКТОВ

УПРАВЛЕНИЕ ОБОРУДОВАНИЕМ ПОДКЛЮЧЕННЫМ В ПЕТЛИ УПРАВЛЕНИЯ ЭФФЕКТОВ ФУТСВИЧ КОНТРОЛЛЕРА

ВСТРОЕННЫЙ ТЮНЕР

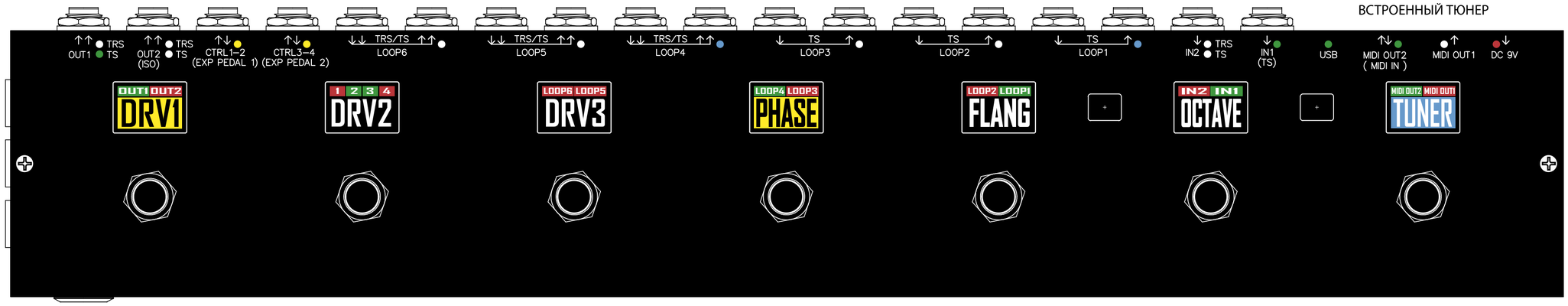


# 3. УПРАВЛЕНИЕ ГИТАРНЫМ УСИЛИТЕЛЕМ

КОМБИНИРОВАННОЕ УПРАВЛЕНИЕ ПЕРЕКЛЮЧЕНИЕМ КАНАЛОВ УСИЛИТЕЛЯ, ПЕТЛЯМИ ЭФФЕКТОВ, КОНФИГУРАЦИЕЙ ВХОДОВ-ВЫХОДОВ ФУТСВИЧ КОНТРОЛЛЕРА.

УПРАВЛЕНИЕ ЭФФЕКТАМИ ПОДЛЮЧЕННЫМИ В ПЕТЛЮ ЭФФЕКТОВ ГИТАРНОГО УСИЛИТЕЛЯ ЧЕРЕЗ ВНЕШНИЙ MIDI КОНТРОЛЛЕР РАСШИРЕНИЯ.

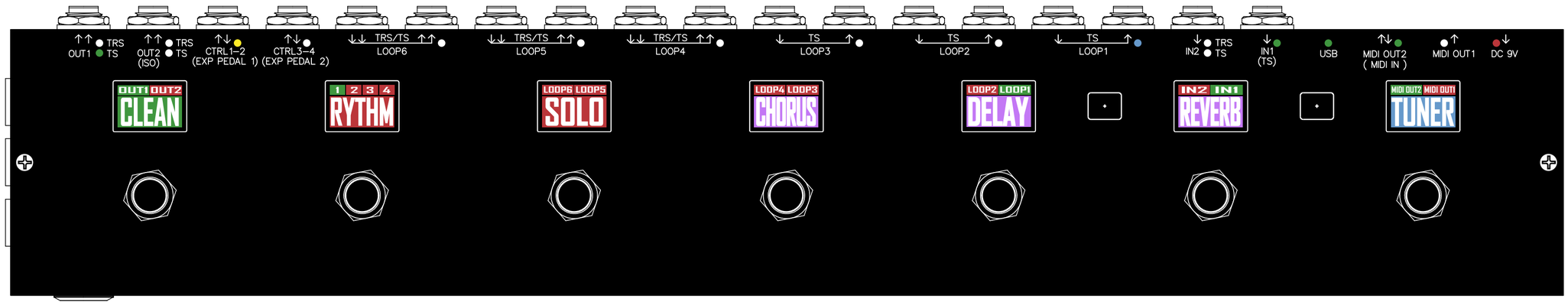

MONO MODE

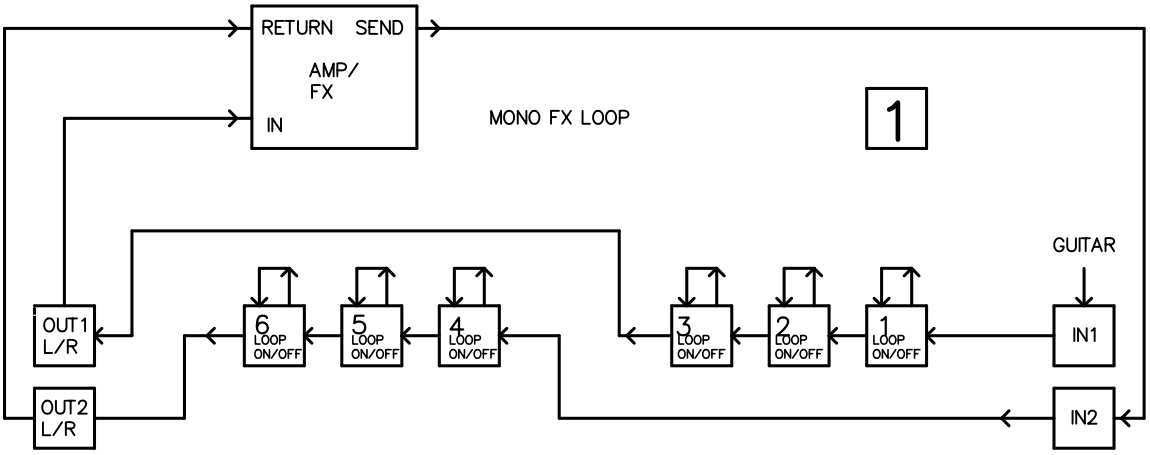
RETURN SEND
AMP/
FX
IN
MONO FX LOOP
1
GUITAR
OUT1
L/R
OUT2
L/R
6
LOOP
ON/OFF
5
LOOP
ON/OFF
4
LOOP
ON/OFF
3
LOOP
ON/OFF
2
LOOP
ON/OFF
1
LOOP
ON/OFF
IN1
IN2

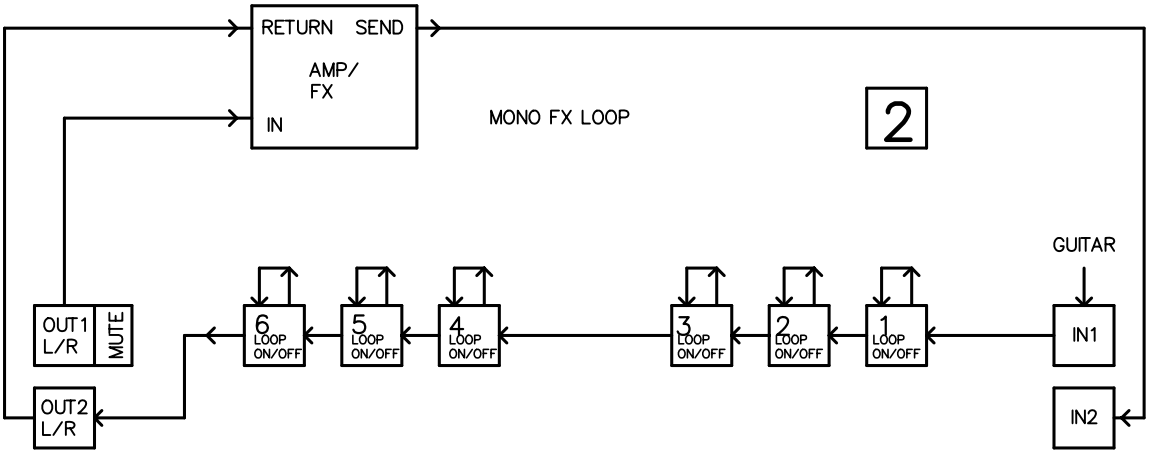
RETURN SEND
AMP/
FX
IN
MONO FX LOOP
2
GUITAR
OUT1
L/R
MUTE
OUT2
L/R
6
LOOP
ON/OFF
5
LOOP
ON/OFF
4
LOOP
ON/OFF
3
LOOP
ON/OFF
2
LOOP
ON/OFF
1
LOOP
ON/OFF
IN1
IN2

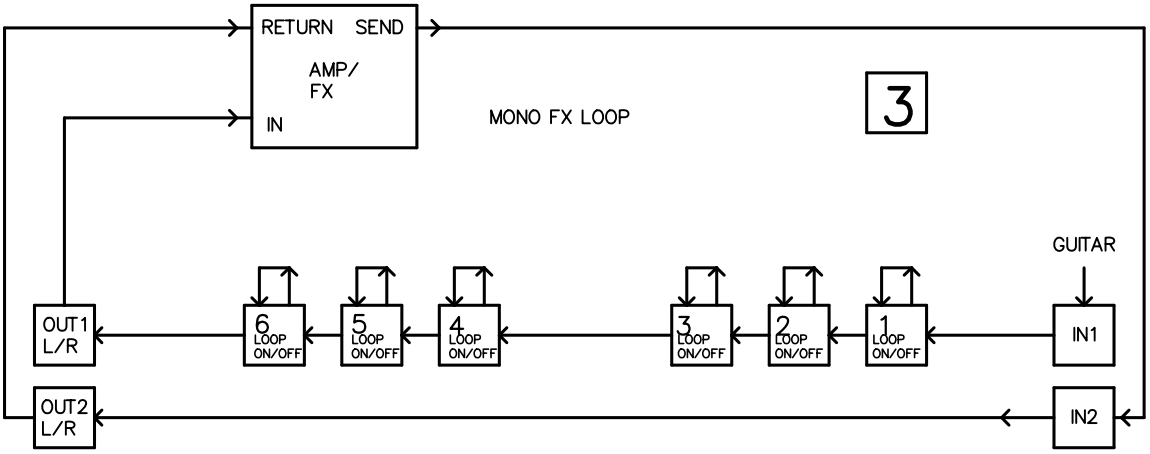
RETURN SEND
AMP/
FX
IN
MONO FX LOOP
3
GUITAR
OUT1
L/R
OUT2
L/R
6
LOOP
ON/OFF
5
LOOP
ON/OFF
4
LOOP
ON/OFF
3
LOOP
ON/OFF
2
LOOP
ON/OFF
1
LOOP
ON/OFF
IN1
IN2

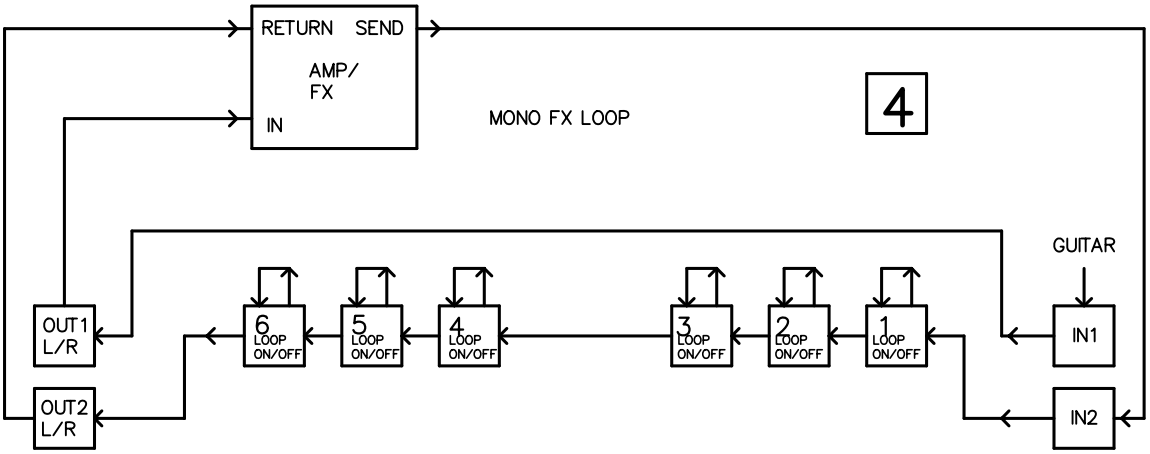
RETURN SEND
AMP/
FX
IN
MONO FX LOOP
4
GUITAR
OUT1
L/R
OUT2
L/R
6
LOOP
ON/OFF
5
LOOP
ON/OFF
4
LOOP
ON/OFF
3
LOOP
ON/OFF
2
LOOP
ON/OFF
1
LOOP
ON/OFF
IN1
IN2

# STEREO MODE

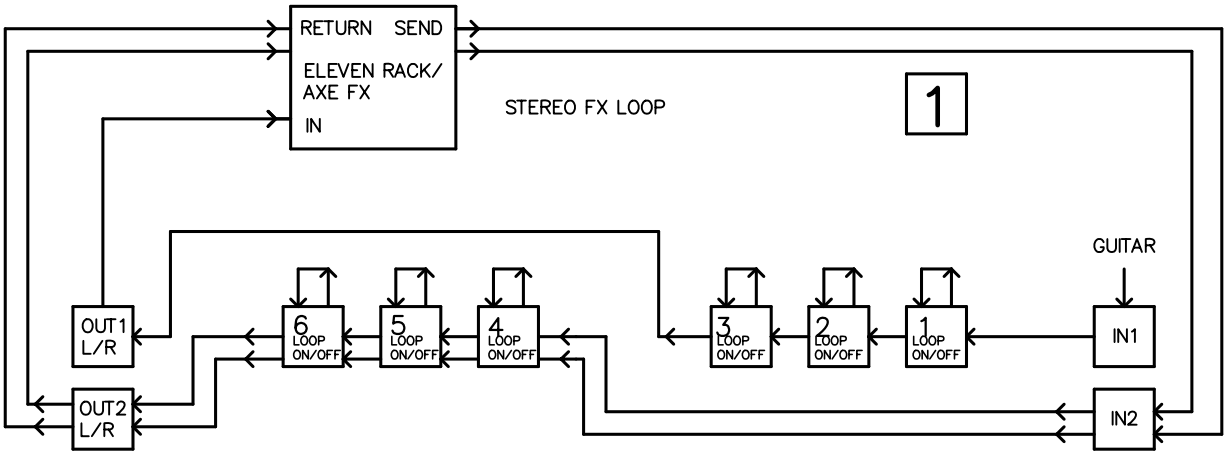
RETURN SEND
ELEVEN RACK/
AXE FX
IN
STEREO FX LOOP
1
GUITAR
OUT1
L/R
OUT2
L/R
6
5
4
3
2
1
LOOP
ON/OFF
IN1
IN2

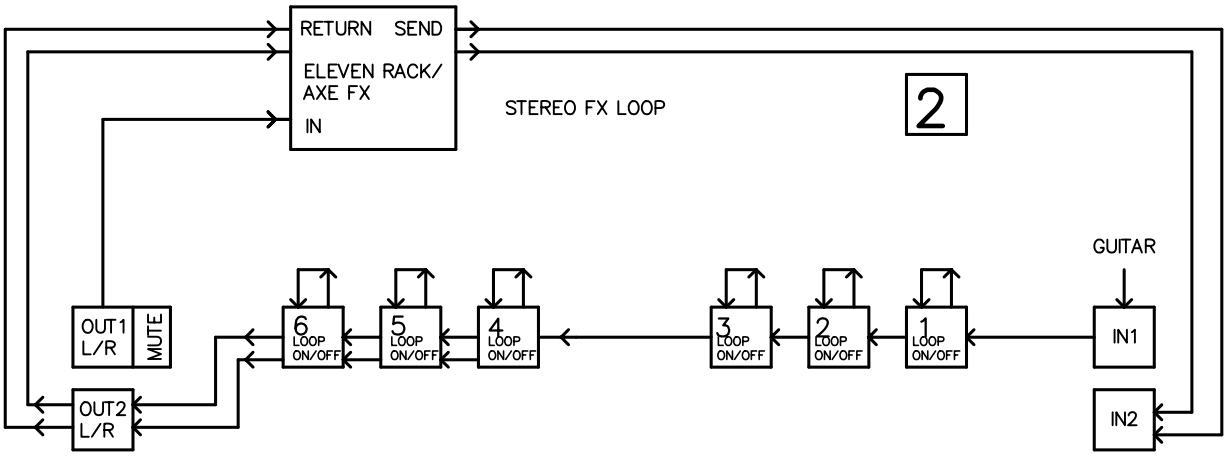
RETURN SEND
ELEVEN RACK/
AXE FX
IN
STEREO FX LOOP
2
GUITAR
OUT1
L/R
MUTE
OUT2
L/R
6
5
4
3
2
1
LOOP
ON/OFF
IN1
IN2

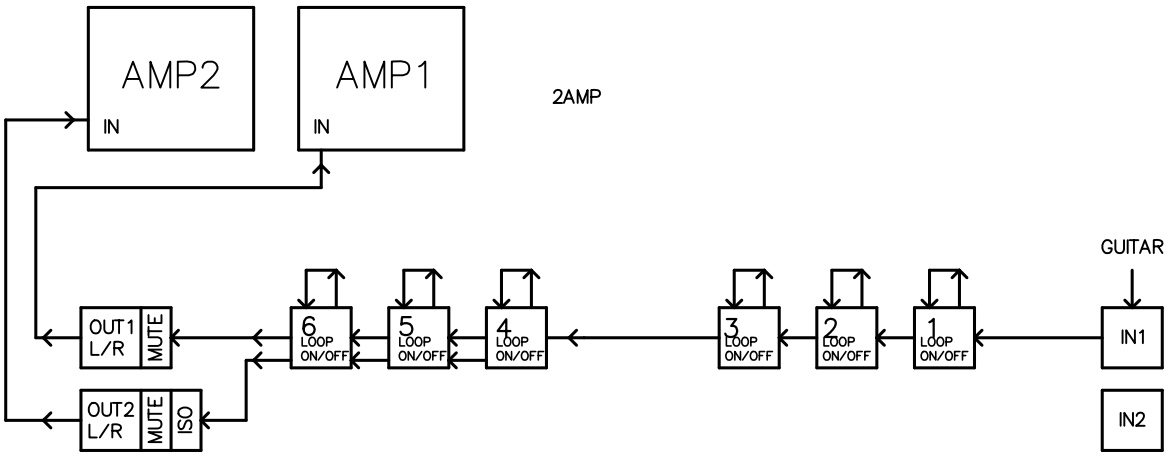
AMP2
IN
AMP1
IN
2AMP
GUITAR
OUT1
L/R
MUTE
OUT2
L/R
MUTE
ISO
6
5
4
3
2
1
LOOP
ON/OFF
IN1
IN2

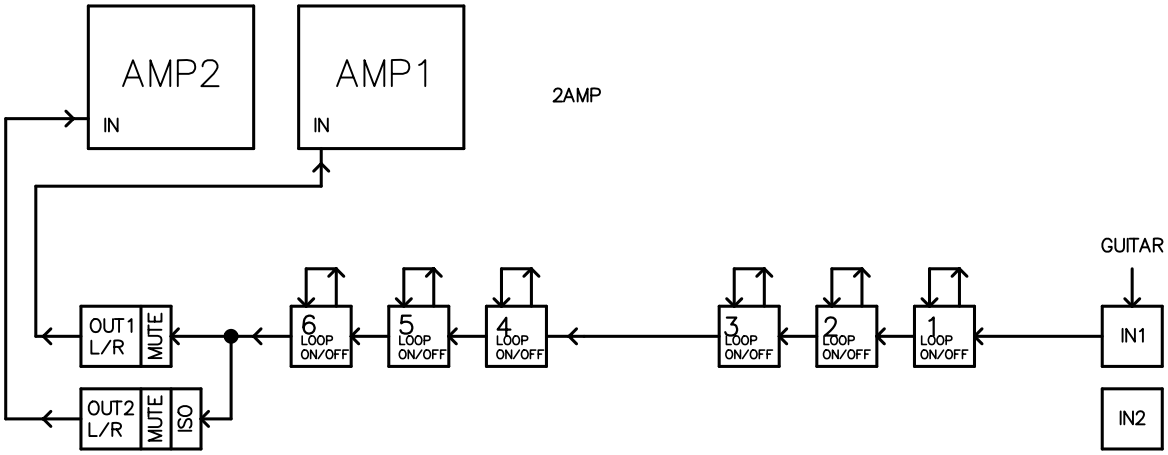
AMP2
IN
AMP1
IN
2AMP
GUITAR
OUT1
L/R
MUTE
OUT2
L/R
MUTE
ISO
6
5
4
3
2
1
LOOP
ON/OFF
IN1
IN2
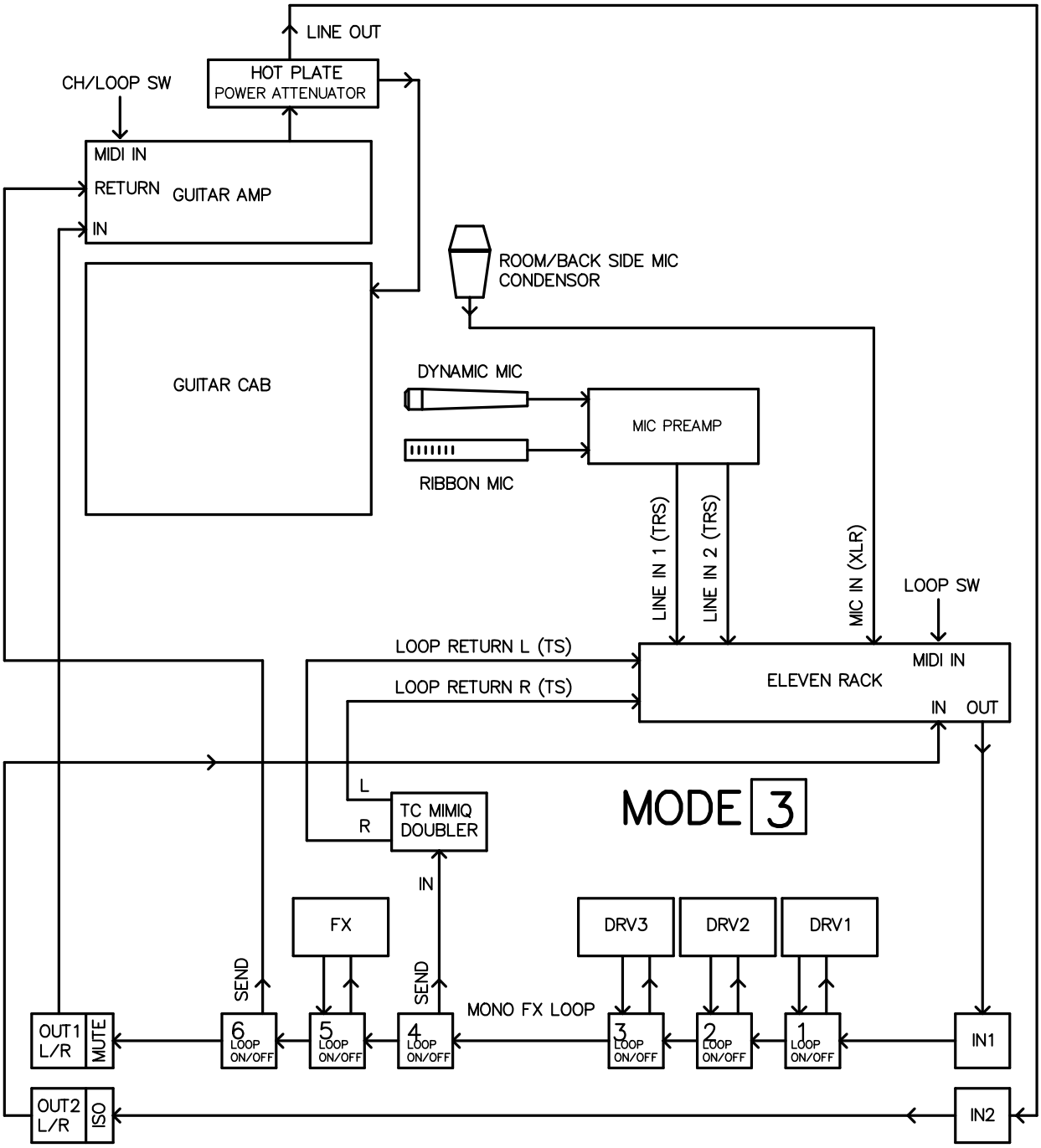
# ADVANCED REAMPING TECHNIQUES